ЭЛЕКТРИЧЕСКИЕ ВСТРАИВАЕМЫЕ ВАРОЧНЫЕ ПОВЕРХНОСТИ

RU

ИНСТРУКЦИЯ

по установке, эксплуатации и уходу

Модели
PE-453BL, PE-603WH

ЭЛЕКТР КІРІСТІРІЛЕТІН ӘЗІРЛЕУ БЕТТЕРІ

орнату, пайдалану және күту

KZ

НҰСҚАУЛЫҒЫ

Үлгілер
PE-453BL, PE-603WH

RU 1

KZ 17

Уважаемый, покупатель!

Мы благодарим Вас за выбор электрической варочной поверхности торговой марки MBS.

Пожалуйста, внимательно ознакомьтесь с настоящей Инструкцией перед началом пользования.

Монтаж и подключение варочной поверхности должны быть произведены только квалифицированным специалистом в соответствии с правилами, изложенными в настоящей Инструкции. Производитель (поставщик) не несет ответственность в случае поломки или повреждения изделия в результате несоблюдения настоящей Инструкции.

Настоящая инструкция была разработана для обеспечения вашей безопасности и безопасности окружающих. Поэтому, мы просим вас внимательно ее прочитать, перед тем как устанавливать прибор и начать им пользоваться. Сохраните данную инструкцию, чтобы при необходимости обращаться к ней впоследствии. Если прибор будет продан или передан другому лицу, удостоверьтесь, что данная инструкция была передана новому владельцу.

Примечание: Это руководство подготовлено не только для одной модели плит.

Некоторые функциональные Возможностии могут быть не реализованы в Вашей модели.

Установка

- Установка прибора и его подключение к электрической сети должны выполняться только КВАЛИФИЦИРОВАННЫМ СПЕЦИАЛИСТОМ. Перед выполнением любых операций, важно проверить, что прибор ОТКЛЮЧЕН от электрической сети.
- Недопустимо пытаться измененить характеристики данной продукции.
- После того как прибор был распакован, убедитесь, что он не имеет повреждений и электрические контакты в идеальном состоянии. В противном случае, свяжитесь с продавцом.
- Производитель не несет ответственность за несоблюдение мер предосторожности и техники безопасности.
- Прибор должен подключаться к сети с заземлением.
- Перед тем, как начать использовать прибор, снимите все ярлыки и защитную пленку снаружи и внутри прибора.

Эксплуатация

- Данная продукция разработана для приготовления пищи, для непрофессионального использования. Ее не следует использовать для иных целей.
- По окончании работы с варочной поверхностью, убедитесь, что вы ее выключили.
- Если вы используете электрическую розетку рядом с данным прибором, позаботьтесь, чтобы кабели используемых вами приборов не касались его и находились достаточно далеко от горячих частей прибора.
- Никогда не используйте данный прибор для обогрева помещения.

Безопасность детей

- Данный прибор должен использоваться только совершеннолетними людьми. Позаботьтесь о том, чтобы дети не имели доступа к прибору.
- Открытые части данного прибора нагреваются при приготовлении пищи и остаются горячими в течение некоторого времени после выключения. Не подпускайте детей к прибору, пока он не остынет.

Очистка и обслуживание

- Поддерживайте прибор в чистом состоянии. Загрязнения пищевыми остатками недопустимо, т.к. может привести к риску возникновения пожара.
- Старайтесь избегать попадания сахара или сладких смесей на горячую варочную поверхность. Никогда не располагайте вещества или материалы, которые могут расплавиться на варочной поверхности. Если это все-таки произошло, незамедлительно выключите прибор и снимите расплавленный материал с помощью скребка, пока зона нагрева еще горячая, чтобы предотвратить ее повреждение. Если керамическая поверхность не будет очищена незамедлительно, может образоваться наслоение, которое будет невозможно удалить, после того как поверхность остынет.

Сервисное обслуживание и запасные части

- В случае возникновения неисправностей. Никогда не пытайтесь самостоятельно чинить прибор. Неквалифицированный ремонт может привести к повреждениям и несчастным случаям. В первую очередь обратитесь к содержанию данного руководства. Если вы не смогли найти в нем необходимой информации, обратитесь в ближайший сервисный центр. Сервисное обслуживание данного прибора должно производиться только в авторизованном техническом сервисном центре. Всегда требуйте использования оригинальных запчастей.

Утилизация прибора

- Прибор произведен из материалов, являющихся экологически безопасными. Приняв решение о замене прибора новым, обратитесь в организации, занимающиеся утилизациней данного вида техники.
- Пожалуйста, внесите свой вклад в защиту окружающей среды.

СОДЕРЖАНИЕ

1. ВАЖНЫЕ ПРЕДУПРЕЖДЕНИЯ
2. ОПИСАНИЕ ПРИБОРА
3. УПРАВЛЕНИЕ
4. СХЕМА ЭЛЕКТРИЧЕСКОГО ПОДКЛЮЧЕНИЯ
5. ВАЖНЫЕ ПРЕДУПРЕЖДЕНИЯ
6. МОНТАЖ ПЛИТЫ НА МЕСТО
7. ПРАВИЛЬНОЕ МЕСТО ДЛЯ МОНТАЖА
8. РАЗМЕРЫ МЕСТА ПОД ПЛИТУ И УСТАНОВКА ПЛИТЫ
9. ЭКСПЛУАТАЦИЯ ПЛИТЫ
10. ВЕЛИЧИНА МОЩНОСТИ ЭЛЕКТРИЧЕСКОГО НАГРЕВАТЕЛЯ
11. ТЕХНИЧЕСКОЕ ОБСЛУЖИВАНИЕ И ЧИСТКА
12. ПРОБЛЕМЫ И РЕКОМЕНДАЦИИ ПО ИХ УСТРАНЕНИЮ
13. УТИЛИЗАЦИЯ С УЧЕТОМ ЭКОЛОГИЧЕСКИХ ТРЕБОВАНИЙ
14. ИНФОРМАЦИЯ ОБ УПАКОВКЕ
15. ГАРАНТИЯ

CE EAC

1. ВАЖНЫЕ ПРЕДУПРЕЖДЕНИЯ

1. ВНИМАНИЕ! Прежде чем касаться клемм, следует обесточить все цепи питания.
2. ВНИМАНИЕ! Опасность возгорания: не кладите продукты на рабочую поверхность.
3. ВНИМАНИЕ! Если рабочая поверхность повреждена, выключите плиту во избежание поражения электрическим током.
4. ВНИМАНИЕ! Несоблюдение осторожности при готовке с использованием жиров и масел представляет опасность и может привести к возгоранию.
5. ВНИМАНИЕ! Видимые части могут нагреваться при использовании. Не подпускайте к устройству маленьких детей.
6. ВНИМАНИЕ! Устройство и его части нагреваются при использовании.
7. Условия установки данного устройства указаны в инструкции.
8. ВНИМАНИЕ! Данное устройство предназначено только для готовки. Его нельзя использовать для других целей, таких как обогрев комнаты.
9. Эти инструкции относятся к странам, символы которых указаны на устройстве. Если символ вашей страны отсутствует на устройстве, прочтите технические инструкции, чтобы приспособить устройство к ее условиям.
10. Не используйте пароочистители для очистки устройства.
11. НИ В КОЕМ СЛУЧАЕ не пытайтесь гасить возгорание водой: сперва отключите устройство от сети, а затем накройте огонь, используя, например, крышку или одеяло.
12. Не подпускайте к устройству детей до 8 лет, если нет возможности постоянно наблюдать за ними.
13. Постарайтесь не касаться нагревающих элементов.
14. Дети от 8 лет и старше, а также лица с ограниченными физическими, сенсорными или умственными способностями или не обладающие достаточным опытом и знаниями могут использовать данное устройство под наблюдением или если им были предоставлены инструкции по его безопасному использованию, позволяющие понять связанные с устройством опасности.

2. ОПИСАНИЕ ПРИБОРА

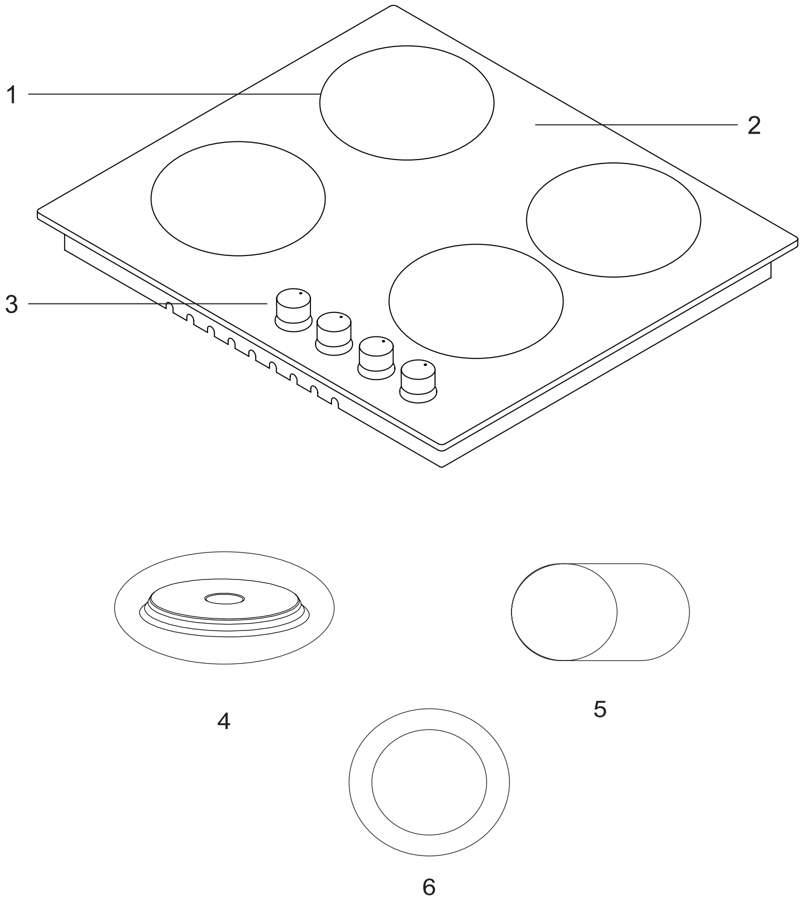

1 - Положения нагревателя

2 - Стеклянная или металлическая оверхность

3 - Контрольные кнопки

4 - Плитка

5 - Овальный двойной нагреватель

6 - Двойной нагреватель

3. УПРАВЛЕНИЕ

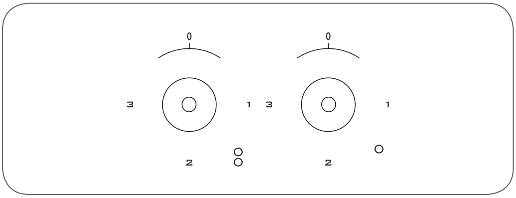

Изображение панели плиты 30см

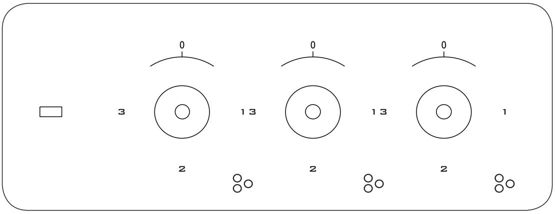

Изображение панели плиты 45см

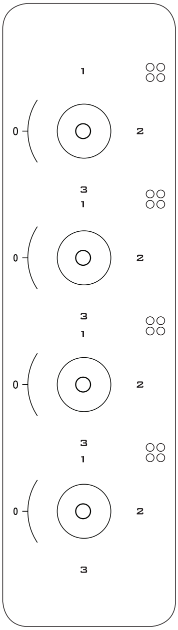

Изображение панели плиты 60см

КАК ВКЛЮЧИТЬ БЛОКИРОВКУ ОТ ДЕТЕЙ

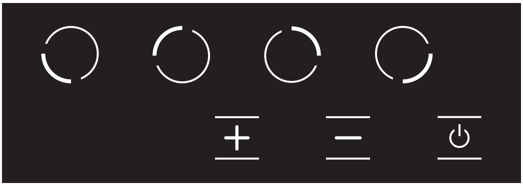

	Кнопка FL (Левая передняя зона - Выбрать)
	Кнопка Minus
	Кнопка ON / OFF

Блок-схема для активации блокировки от детей:

Блокировка от детей может быть активирована после включения устройства. Кнопки выбора передней левой конфорки (FL) и (-) Minus должны быть нажаты одновременно, далее следует повторное нажатие кнопки выбора конфорки (FR). Все дисплеи отображают [L] при блокировке. Если конфорка все еще горячая, попеременно отображается [L] и [H] в качестве предупреждения. Вы можете найти пошаговое описание ниже.

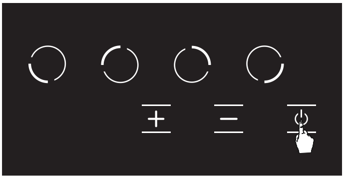

Рисунок 1

1. Включите устройство с помощью кнопки ON/OFF.

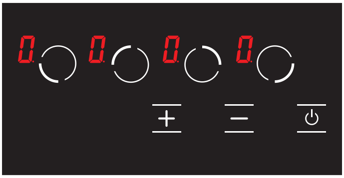

Рисунок 2

2. Убедитесь в том, что устройство включено. Все дисплеи отображают [0]. Если конфорка все еще горячая, попеременно отображается [0] и [H].

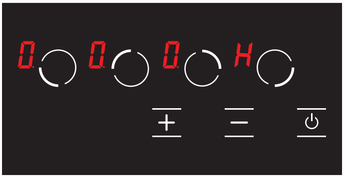

Рисунок 2.1

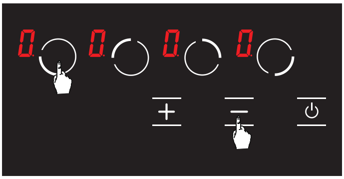

Рисунок 3

3. Клавиша выбора передней левой конфорки (FL) и (-) Minus должны быть нажаты вместе.

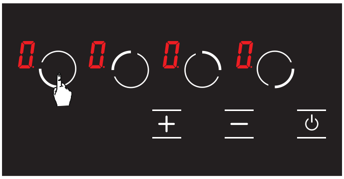

Рисунок 4

4. Для нажатия на клавишу выбора конфорки еще раз выберите (FL).

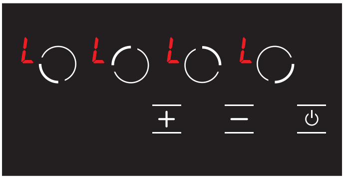

Рисунок 5

5. Все дисплеи отображают (L) при блокировке. Если конфорка все еще горячая, попеременно отображается [L] и [H] в качестве предупреждения.

Блок-схема для дезактивации блокировки от детей:

Для отключения блокировки от детей необходимо нажать кнопки выбора конфорки (FL) и (-) minus одновременно, а затем, нажать только на (-) minus(). Если все шаги были выполнены в правильном порядке и в течение 10 секунд, блокировка отменяется, и устройство находится в режиме ожидания. Вы можете найти пошаговое описание ниже.

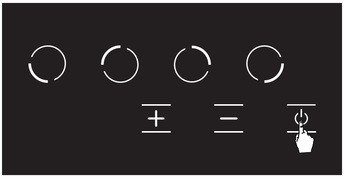

Рисунок 6

1. Для отключения блокировки от детей, сперва устройство должно быть выключено и снова включено. Все дисплеи показывают статический [L]. Если одна конфорка по-прежнему горячая, дисплей переключается с [L] на [H]. Пожалуйста, ознакомьтесь с рисунком ниже.

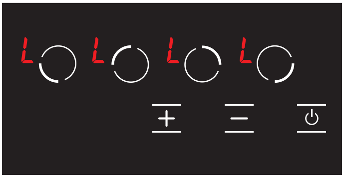

Рисунок 6.1

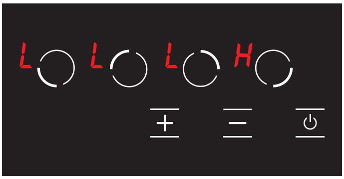

Рисунок 6.2

2. Нажмите кнопку выбора конфорки (FL) и (-) minus одновременно.

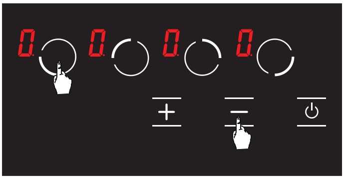

Рисунок 7

3. Убедитесь, что все дисплеи отображают [0]. Если конфорка все еще горячая, попеременно отображается [0] и [H].

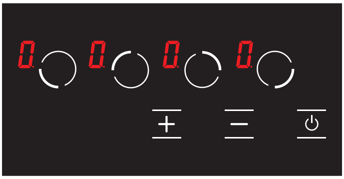

Рисунок 8

Примечание: При невыполнении шага 4, блокировка от детей отключится только на момент приготовления пищи. Это означает, что даже если пользователь снова включит или выключит устройство, блокировка от детей будет заблокирована.

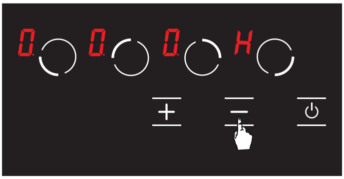

Рисунок 9

4. Нажмите на кнопку (-) minus. Пожалуйста, не забывайте, что данный шаг должен быть выполнен сразу же после шага 2. Теперь блокировка от детей отключена. Это означает, что даже если пользователь снова включит или выключит устройство, блокировка от детей останется дезактивированной.

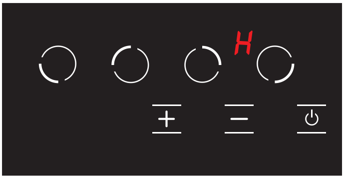

Рисунок 10

5. Убедитесь в том, что устройство выключено (находится в режиме ожидания).

4. СХЕМА ЭЛЕКТРИЧЕСКОГО ПОДКЛЮЧЕНИЯ

После подключения варочной панели к электросети устройство готово к работе, но заблокировано Обеспечьте подключение электрической системы плиты авторизованным лицом в соответствии со схемой.

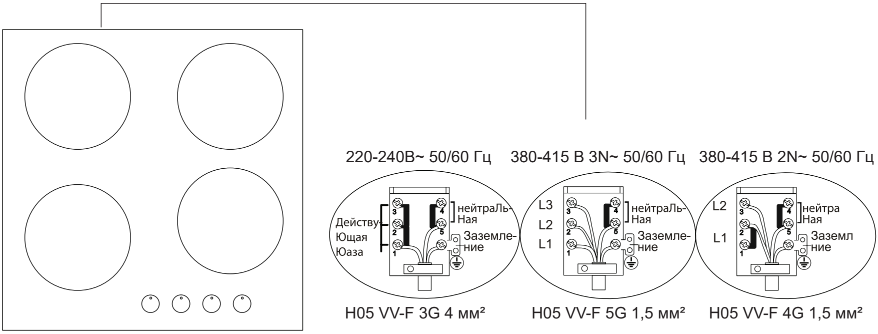

5. ВАЖНЫЕ ПРЕДУПРЕЖДЕНИЯ

Электрическое соединение и Безопасность

1. Условия настройки этого устройства указаны на этикетке или табличке с данными.
2. Изделие необходимо подключить к предохранителю, соответствующему электрической мощности. При необходимости рекомендуется, чтобы монтаж выполнялся авторизованным сервисом.
3. Ваше устройство настроено на подачу электричества 220-240В AC/380-415V3N AC 50/60Гц.
4. Если параметры главной электрической сети отличаются от указанных, обратитесь в авторизованный сервисный центр.
5. Электрические соединения устройства должны выполняться только в розетках, обладающих соответствующей системой заземления. Если в месте расположения устройства не имеется розеток, соответствующих системе заземления, немедленно обратитесь в авторизованный сервисный центр. Фирма-изготовитель ни в коем случае не несет ответственность за повреждения, возникающие вследствие использования розеток без заземления.
6. Штепсельная вилка устройства должна находиться на расстоянии, позволяющем легко включить ее в заземленную розетку.
7. Не допускайте контакта электрического шнура устройства с горячими частями. Также держите его вдали от острых краев и углов.
8. В случае повреждения силового шнура, он должен быть заменен изготовителем или его сервисным агентством или профессионалом.
9. Неправильное электрическое подключение может нанести вред Вашему устройству. В таком случае устройство не будет обслуживаться в рамках гарантии. Электрическое подключение устройства должно выполняться авторизованным сервисным персоналом.
10. Во время эксплуатации плиты некоторые части будут нагреваться. Они могут оставаться горячими некоторое время после выключения переключателя. Следует всегда держать детей вдали от устройства и под присмотром взрослых. Не дотрагивайтесь до поверхности плиты, когда горят предупредительные лампочки. При выключении плиты горячие части предупредительные лампочки будут продолжать указывать на горячие части, представляющие опасность (модели Vitroceran).

6. МОНТАЖ ПЛИТЫ НА МЕСТО

1. Переверните плиту лицом вниз и положите на ровную поверхность.
2. Для предотвращения попадания инородных тел и жидкостей между плитой и столешницей нанесите мастику, предоставленную вместе с изделием, по краям нижней части. По краям следует загнуть мастику до тех пор, пока промежутки в углах не будут заполнены.
3. Переверните еще раз плиту и установите на столешнице.
4. Зафиксируйте плиту на столешнице, используя зажим и болты.

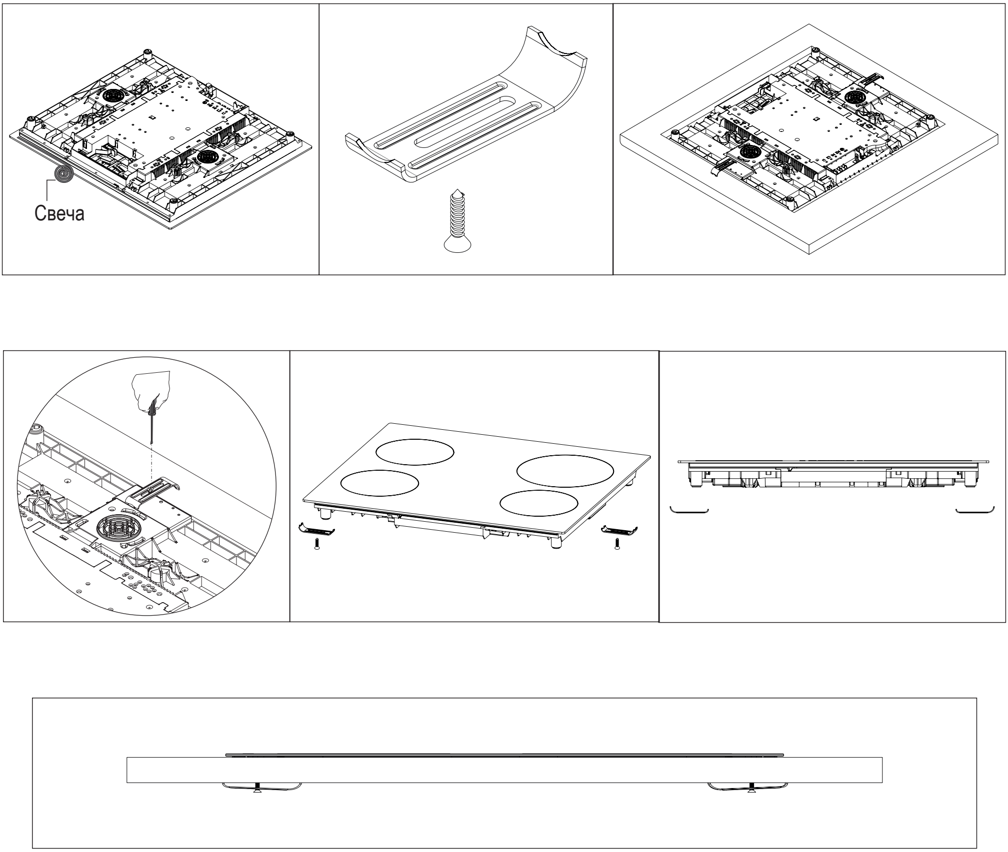

Рис. 1

5. В случае монтажа изделия на выдвижном ящике, если его нижняя часть остается доступной, ее следует отделить деревянной полкой.

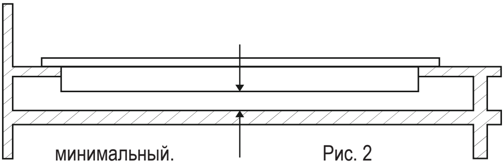

Рис. 2

6. Во время монтажа изделия на шкафу, необходимо установить полку, как показано на рисунке выше, для того, чтобы оградить плиту от шкафа. Если плита монтируется поверх встроенной духовки, в этом нет необходимости.
7. Если Ваше изделие монтируется рдяом с левой или правой стеной, самое небольшое расстояние между стеной и плитой должно быть 50мм

7. ПРАВИЛЬНОЕ МЕСТО ДЛЯ МОНТАЖА

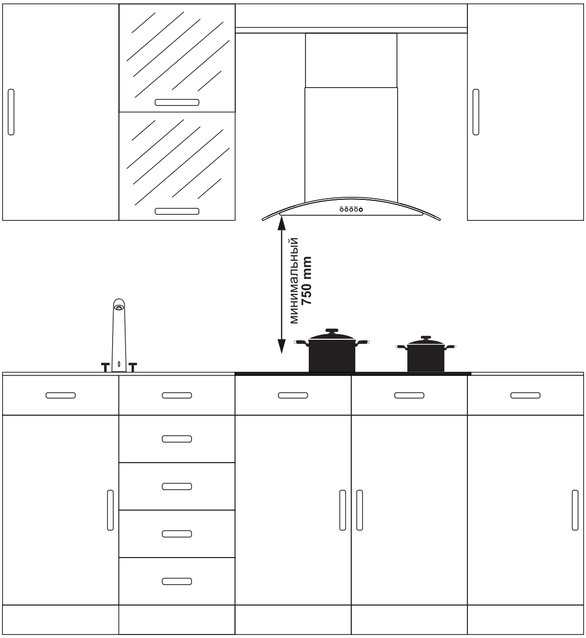

Дизайн изделия разработан в соответствии с доступными на рынке столешницами. Между стенами кухни и мебелью следует оставить безопасное расстояние.

Если на верху изделия будет устанавливаться вытяжной колпак/аспиратор, соблюдайте требования изготовителя вытяжного колпака/аспиратора относительно высоты монтажа. (Мин. 75 см). Промежуток, в котором будет установлена плита на столешнице, должен соответствовать монтажным размерам плиты.

Во время монтажа изделия следует соблюдать правила, установленные местными стандартами в части электрических работ.

8. РАЗМЕРЫ МЕСТА ПОД ПЛИТУ и УСТАНОВКА ПЛИТЫ

При монтаже плиты и подготовке места для ее монтажа в столешнице следуйте предоставленным размерам.

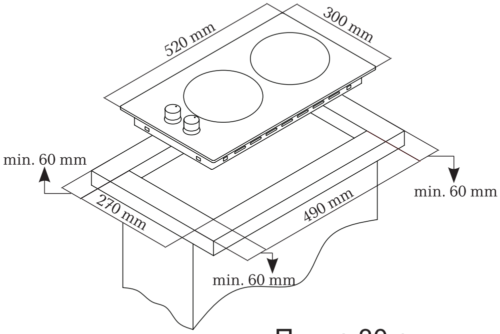

Плита 30 см

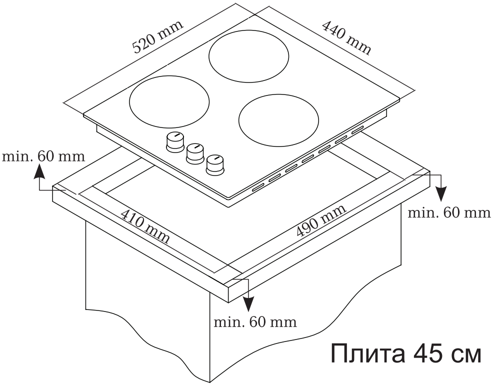

Плита 45 см

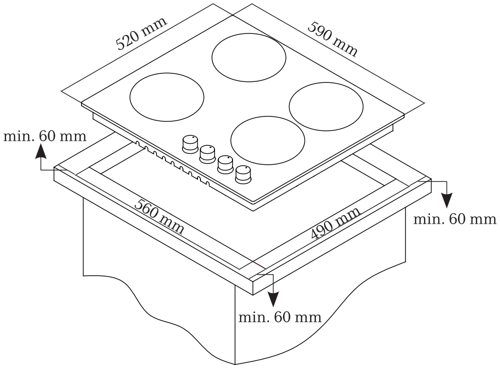

Плита 60 см

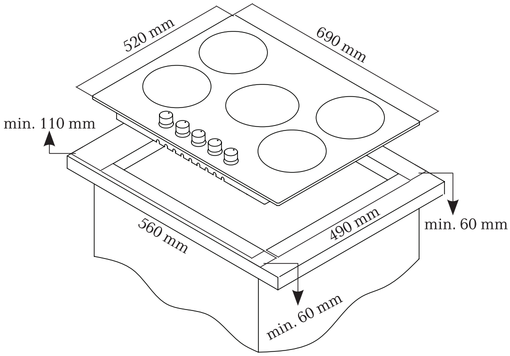

Плита 70 см

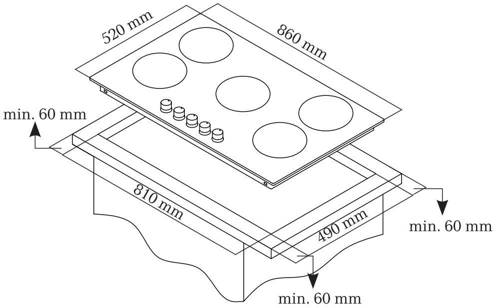

Плита 90 см

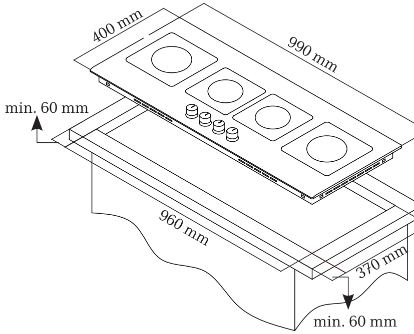

Плита 100 см

9. ЭКСПЛУАТАЦИЯ ПЛИТЫ

Использование портативных нагревателей

Электрические плиты можно включать, поворачивая кнопку на панели управления до требуемого уровня. Мощность плиты в зависимости от уровня приведена в таблице ниже.

10. ВЕЛИЧИНА МОЩНОСТИ ЭЛЕКТРИЧЕСКОГО НАГРЕВАТЕЛЯ

	УРОВЕНЬ 1	УРОВЕНЬ 2	УРОВЕНЬ 3	УРОВЕНЬ 4	УРОВЕНЬ 5	УРОВЕНЬ 6	УРОВЕНЬ 7	УРОВЕНЬ 8	УРОВЕНЬ 9	MAX
Ø140mm Комутатор	130 Вт	206 Вт	350 Вт	500 Вт	850 Вт	1200 Вт	---	---	---	---
Ø180mm Комутатор	180 Вт	470 Вт	790 Вт	850 Вт	1230 Вт	1700 Вт	---	---	---	---
Ø180mm Регулятор	1800 Вт	1800 Вт	1800 Вт	1800 Вт	1800 Вт	1800 Вт	1800 Вт	1800 Вт	1800 Вт	---

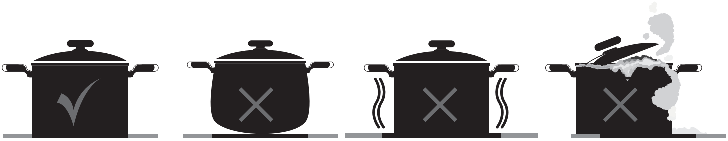

да **нет** **нет** **нет**

11. ТЕХНИЧЕСКОЕ ОБСЛУЖИВАНИЕ И ЧИСТКА

Перед тем, как начать техническое обслуживание или чистку, вначале вытяните из розетки штепсельную вилку, обеспечивающую поступление электричества к плите. Если плита является горячей, подождите, пока она остынет.

1. Для того, чтобы обеспечить долговечность плиты и её экономичность, необходимо регулярно проводить её очистку и техническое обслуживание.
2. Для очистки плиты не пользуйтесь такими твердыми приспособлениями, как жесткая щетка, проволочная губка или нож. Не используйте абразивные, царапающие предметы, кислоты или моющие средства.
3. Протрите части плиты мыльной тканью и прополоскайте водой, а затем тщательно обсушите мягкой тканью.

4. Очищайте стеклянные поверхности специальными средствами для чистки стекол. Царапины на стеклянных поверхностях вызывают трещины, поэтому для их очистки не пользуйтесь абразивными чистящими веществами или острыми металлическими скребками.
5. Не очищайте плиту паровыми очистителями.
6. Для чистки плиты никогда не пользуйтесь кислотой, растворителем и керосином и другими горючими веществами.
7. Не мойте какие-либо части плиты в посудомоечной машине.
8. Как можно быстрее очищайте плиту от разлившихся на ее поверхности уксуса, лимонного сока, соли, колы и других кислотных и щелочных веществ.
9. Со временем кнопки плиты могут с трудом поворачиваться или не поворачиваться вообще, в таком случае их следует заменить. Замена должна осуществляться только авторизованным сервисом.

12. ПРОБЛЕМЫ И РЕКОМЕНДАЦИИ ПО ИХ УСТРАНЕНИЮ

Перед тем. как вызвать технический сервис, попробуйте воспользоваться следующими рекомендациями для устранения проблем.

Если плита не работает:

- Проверьте, вставлена ли штепсельная вилка электрического шнура в розетку.
- Проверьте безопасными способами наличие электричества в сети.
- Проверьте предохранители.
- Проверьте наличие повреждений электрического шнура.

13. УТИЛИЗАЦИЯ С УЧЕТОМ ЭКОЛОГИЧЕСКИХ ТРЕБОВАНИИ

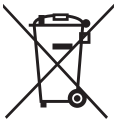

1. Утилизируйте упаковку с учетом требований по охране окружающей среды.
2. Данное устройство маркировано в соответствии с требованиями Директивы ЕС 2012/19/EU по утилизации использованных электрических и электронных устройств (утилизация электрического и электронного оборудования WEEE). Здесь указаны требования по возврату и переработке использованных устройств, применимые во всех странах Европейского Союза.

14. ИНФОРМАЦИЯ ОБ УПАКОВКЕ

Упаковка изготовлена из материалов, подлежащих вторичной переработке, в соответствии с естными нормативами и правилами касательно защиты окружающей среды.

Не утилизируйте упаковочные материалы вместе с бытовыми или другими отходами. Сдайте их на пункт сбора упаковочных материалов, определенный местными властями.

15. ГАРАНТИЯ

Мы предоставляем гарантию на данную бытовую поверхность сроком на 3 года со дня ее покупки. Если Вы пользовались поверхностью согласно данной Инструкции, но поломка все же произошла, обратитесь в ближайший сервисный центр.

Для осуществления гарантийного обслуживания Вам необходимо предъявить чек на покупку бытового устройства вместе с гарантийным талоном, который обязан быть заполнен Продавцом во время продажи. Требуйте заполнения Гарантийного талона.

В ином случае гарантийные обязательства не действительны.

Гарантия не распространяется, если:

- Нарушены требования, указанные в настоящей Инструкции или Гарантийном талоне.
- Поверхность использовалась в промышленных целях.
- Истек срок гарантии.
- Имели место некачественная установка, неправильное использование.
- Электрическое напряжение сети не соответствует требованиям Инструкции на поверхность.
- Поверхность проходила ремонт на неуполномоченной сервисной станции, или при ремонте были использованы запасные части другого производителя.

По окончании срока гарантии все регламентные работы, ремонт и замены запасных частей являются платными.

Изделие произведено в соответствии с европейскими стандартами и прошло сертификацию.

CE ISO9001 : 2000 EAC

Срок эксплуатации изделия – 7 лет.

Данная инструкция предназначена для бытовых встраиваемых электрических варочных поверхностей PE-453BL, PE-603WH.

Уважаемый покупатель,
Спасибо, что Вы выбрали продукцию торговой марки “MBS”.

Производитель

SERSIM DAYANIKLI TUKETIM MALLARI SAN. VE TIC. KOLL. STI.

(СЕРСИМ ДАЙАНИКЛИ ТЮКЕТИМ МАЛЛАРИ САН. ВЕ ТИК. КОЛЛ. СТИ.).

АДРЕС: СЕРБЕСТ БЁЛГЕ 12. КАДДЕ № 18, МЕЛИКГАЗИ, КАЙСЕРИ, ТУРЦИЯ.

ДЛЯ МБС СТАРС ГРУП АГ.

Импортер

ООО «Развитие».

Митрофаньевское шоссе, дом 29, лит. П, пом. 16, 196084, Санкт-Петербург, Россия.

Құрметті сатып алушы!

MBS сауда белгісінің электрлік кірістірілетін әзірлеу беттері таңдағаныңыз үшін алғыс білдіреміз. Қолдануды бастау алдында осы нұсқаулықпен мұқият танысыңыз. Электрлік кірістірілетін әзірлеу беттері монтаждауды және қосуды тек білікті маман осы нұсқаулықта берілген ережелерге сай орындауы керек.

Өндіруші (жеткізуші) осы нұсқаулықты сақтамау нәтижесінде бұйымның бұзылуы немесе зақымдалуы жағдайында жауапты болмайды. Бұл нұсқаулық қауіпсіздігіңіз және айналадағылардың қауіпсіздігі үшін әзірленген.

Сондықтан құрылғыны орнату және оны қолдануды бастау алдында оны мұқият оқып шығуыңызды сұраймыз. Қажет болса, кейін қарау үшін осы нұсқаулықты сақтаңыз. Егер құрылғы басқа тұлғаға сатылса немесе тапсырылса, осы нұсқаулықтың жаңа иесіне берілгеніне көз жеткізіңіз.

Ескерту: Бұл нұсқаулық плиталардың тек бір үлгісіне әзірленген. Кейбір функционалдық мүмкіндіктер Сіздің үлгіңізде қарастырылмауы мүмкін.

Орнату

- Құрылғыны орнатуды және оны электр желісіне қосуды тек БІЛІКТІ МАМАН орындауы керек. Кез келген әрекеттерді орындау алдында құрылғы электр желісінен ӨШІРУЛІ екенін тексеру маңызды.
- Осы өнімнің сипаттамаларын өзгертуге әрекет жасауға болмайды.
- Орамадан шығарылғаннан кейін құрылғыда зақымдар жоқ екеніне және оның түйіспелері тамаша күйде екеніне көз жеткізіңіз. Олай болмаса, сатушымен хабарласыңыз.
- Өндіруші қауіпсіздік техникасын сақтамауға жауапты емес.
- Құрылғының жанында ауаның еркін айналымы қамтамасыз етілгеніне көз жеткізіңіз. Нашар желдету оттегінің жетіспеушілігіне әкеледі
- Құрылғыны қолдану орнатылған бөлмеде температураныңжәне ылғалдылықтың артуына әкеледі. Жақсы желдетуді қамтамасыз етіңіз (немесе ауа өткізгіші бар түтін тартқышты орнатыңыз).
- Егер құрылғы ұзақ уақыт бойы қарқынды түрде қолданылса, онда желдетудің тиімділігін көбейту немесе түтін шығарғыш қуатын арттыру керек.
- Құрылғыны жерге қосуы бар желіге қосу керек.
- Құрылғыны қолдануды бастау алдында құрылғы сыртындағы және ішіндегі барлық затбелгілерді және қорғағыш пленканы шешіңіз.

Пайдалану

- Бұл өнім тамақ әзірлеу үшін, кәсіби емес қолдану үшін әзірленген. Оны басқа мақсаттарда қолданбау керек.
- Құрылғыны қолданудан кейін барлық басқару тұтқалары «ЖАБЫҚ» немесе «ӨШІРУЛІ» күйінде екеніне көз жеткізіңіз.
- Осы құрылғы жанындағы электр розеткасын пайдаланып жатсаңыз, қолданып жатқан құрылғылардың кабельдері оған тимеуін және құрылғының ыстық бөліктерінен жеткілікті алыс орналасуын қамтамасыз етіңіз.
- Ешқашан бұл құрылғыны бөлмені жылыту үшін қолданбаңыз.

Балалардың қауіпсіздігі

- Бұл құрылғыны тек кәмелетке жеткен адамдар қолдануы керек. Балалардың құрылғыға жетпеуін қамтамасыз етіңіз.
- Бұл құрылғының ашық бөліктері тамақ әзірлеу кезінде қызады және өшіргеннен кейін біраз уақыт бойы қызған күйде қалады. Суығанша құрылғыға балаларды жақындатпаңыз.

Тазалау және қызмет көрсету

- Құрылғыны таза күйде ұстаңыз. Тамақ қалдықтарымен ластауға болмайды, өйткені бұл өрттің пайда болу қаупіне әкелуі мүмкін.
- ҚҰРАМЫНДА ҚАНТ КӨП ТӨГІЛГЕН ӨНІМДЕР (МЫСАЛЫ, ТОСАП) ДУХОВКА ІШІНДЕ КЕУІП ҚАЛУЫНА ЖОЛ БЕРМЕҢІЗ, ӨЙТКЕНІ БҰЛ ДУХОВКА ІШІНДЕГІ ЭМАЛЬ ҚАБАТТЫҢ ЗАҚЫМДАЛУЫНА ӘКЕЛУІ МҮМКІН.

Сервистік қызмет көрсету және қосалқы бөлшектер

- Ақаулықтар пайда болған жағдайда. Ешқашан құрылғыны өз бетіңізше жөндеуге тырыспаңыз. Білікті емес жөндеу зақымдарға және сәтсіз жағдайларға әкелуі мүмкін. Бірінші кезекте осы нұсқаулықтың мазмұнын қараңыз. Егер онда қажет ақпаратты таба алмасаңыз, ең жақын сервистік орталыққа хабарласыңыз. Бұл құрылғыға сервистік қызмет көрсетуді тек өкілетті техникалық сервистік орталықта орындау керек. Әрқашан түпнұсқалық бөлшектерді қолдануды талап етіңіз.

Құрылғыны утилизациялау

- Құрылғы экологияға қауіпсіз материалдардан жасалған. Құрылғыны жаңасына ауыстыру туралы шешім қабылдағанда осы техника түрін утилизациялаумен айналысатын ұйымға хабарласыңыз.
- Қоршаған ортаны қорғауға өз үлесіңізді қосыңыз.

МАЗМҰНЫ

1. МАҢЫЗДЫ ЕСКЕРТУЛЕР
2. АСПАП СИПАТТАМАСЫ
3. БАСҚАРУ
4. ЭЛЕКТР ҚОСЫЛЫС СХЕМАСЫ
5. МАҢЫЗДЫ ЕСКЕРТУЛЕР
6. ПЛИТАНЫ ОРНЫНА МОНТАЖДАУ
7. МОНТАЖДАУ ҮШІН ДҰРЫС ОРЫН
8. ПЛИТА ОРНЫНЫҢ ӨЛШЕМДЕРІ МЕН ПЛИТАНЫ ОРНАТУ
9. ПЛИТАНЫ ПАЙДАЛАНУ
10. ЭЛЕКТР ҚЫЗДЫРҒЫШ ҚУАТЫНЫҢ ӨЛШЕМІ
11. ТЕХНИКАЛЫҚ ҚЫЗМЕТ ПЕН ТАЗАЛАУ
12. ҚИЫНДЫҚТАР МЕН ОЛАРДЫ РЕТТЕУ БОЙЫНША КЕҢЕСТЕР
13. ЭКОЛОГИЯЛЫҚ ТАЛАПТАРҒА СӘЙКЕС ПАЙДАҒА АСЫРУ
14. ОРАМ ТУРАЛЫ АҚПАРАТ
15. КЕПІЛДІК

1. МАҢЫЗДЫ ЕСКЕРТУЛЕР

1. НАЗАР АУДАРЫҢЫЗ! Клеммаларға жанаспас бұрын барлық қорек тізбектерін тоқсыздандыру керек.

2. НАЗАР АУДАРЫҢЫЗ! Жану қаупі: азық-түлікті жұмыс бетіне қоймаңыз.

3. НАЗАР АУДАРЫҢЫЗ! Егер жұмыс беті зақымдалмаса, электр тоғына ұрынбау үшін плитаны өшіріңіз.

4. НАЗАР АУДАРЫҢЫЗ! Май тұтыну арқылы әзірлеуде сақтық танытпау қауіпті болуы және тұтануға әкеліп соқтыруы мүмкін.

5. НАЗАР АУДАРЫҢЫЗ! Көрінетін бөліктер қолданыста қызуы мүмкін. Құрылғыға кішкентай балаларды жолатуға болмайды.

6. НАЗАР АУДАРЫҢЫЗ! Құрылғы мен оның бөліктері қолданғанда қызады.

7. Бұл құрылғыны орнату шарттары нұсқаулықта көрсетілген.

8. НАЗАР АУДАРЫҢЫЗ! Бұл құрылғы тек әзірлеуге арналған. Оны бөлмені жылыту сияқты басқа мақсаттарда қолдануға болмайды.

9. Бұл нұсқаулар белгілері құрылғыда көрсетілген елдерге жатады. Егер сіздің еліңіздің белгісі құрылғыда болмаса, құрылғыны оның шарттарына бейімдеу үшін техникалық шарттарды оқып алыңыз.

10. Аспапты тазалау үшін бу тазартқыштарын қолданбаған жөн.

11. ЕШҚАШАН жалынды сумен өшіруге тырыспаңыз: алдымен құрылғыны желіден өшіріңіз, содан кейін отқа қақпақ немесе көрпе жауып өшіріңіз.

12. Құрылғыға ұдайы қадағалау мүмкіндігі болмаса, 8 жасқа толмаған балаларды жолатпаңыз.

13. Қыздыру элементтеріне жанаспауға тырысыңыз.

14. Бұл аспапты 8 жастан асқан балалар, физикалық, есту немесе ақыл-ой қабілеттері шектеулі тұлғалар немесе білімі мен тәжірибесі жеткіліксіз тұлғалар аспапты қауіпсіз қолдану мен ықтимал тәуекелдерді түйсіну үшін қажетті ақпарат беру немесе үздіксіз бақылау қамтамасыз етілген жағдайда қолдана алады.

2. АСПАП СИПАТТАМАСЫ

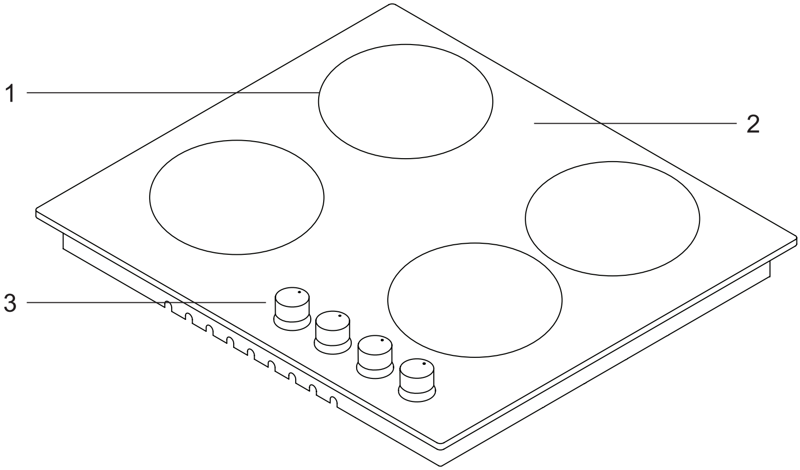

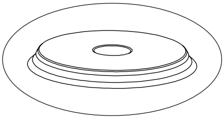

4

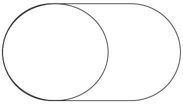

5

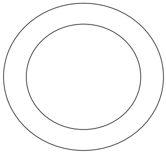

6

1 - Қыздырғыштың күйлері

2 - Шыны немесе металл бет

3 - Бақылау түймешіктері

4 - Плитае

5 - Сопақ қосарлы қыздырғыш

6 - Қосарлы қыздырғыш

2. БАСҚАРУ

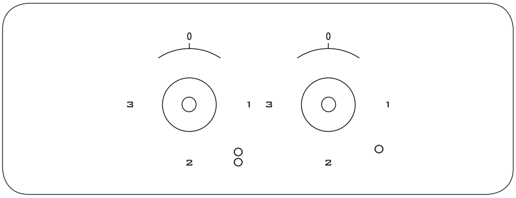

Изображение панели плиты 30см

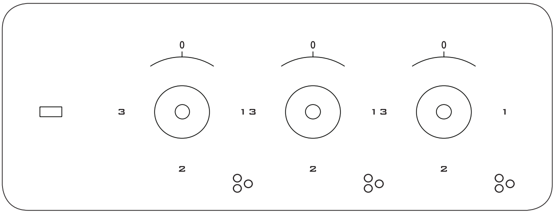

Изображение панели плиты 45см

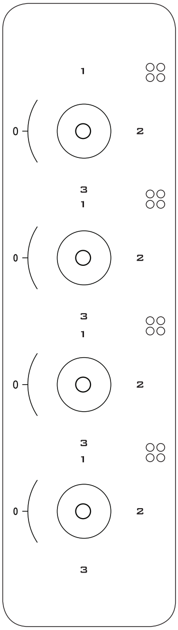

Изображение панели плиты 60см

3. БАЛАЛАРДАН БҰҒАТТАУДЫ ҚАЛАЙ ҚОСУ КЕРЕК

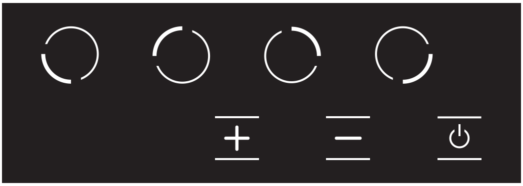

	FL түймешігі (Сол алдыңғы аймақ - Таңдау
	Minus түймешігі
	ON / OFF түймешігі

Балалардан бұғаттауды белсендіруге арналған блок-схема:

Балалардан бұғаттау құрылғы қосқан соң белсенеді. Алдыңғы солконфорканы таңдау түймешіктері (FL) мен (-) Mi- nus бір мезгілде басылуы тиіс, ары қарай конфорканы таңдау түймешігін қайта басқан жөн (FR). Барлық дисплейлер бұғаттауда [L] көрсетеді. Егер конфорка әлі ыстық болса, ескерту ретінде кезекпен [L] және [H] көрінеді. Сіз төменде қадамдық сипаттама таба аласыз.

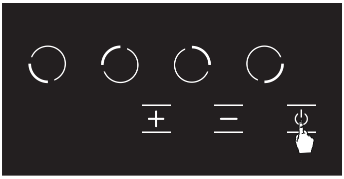

1 сурет

1. ON/OFF ктөмегімен құрылғыны қосыңыз.

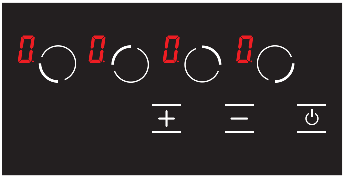

2 сурет

2. Құрылғы қосылғанына көз жеткізіңіз. Барлық дисплейлер [0] көрсетеді. Егер конфорка әлі ыстық болса, кезекпен [0] және [H] көрінеді.

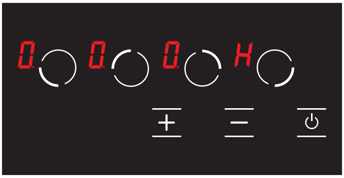

2.1 сурет

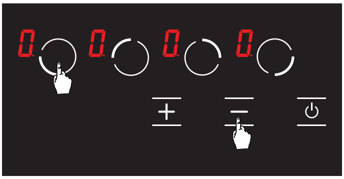

3 сурет

3. Конфорканың алдыңғы оң FL) және (-) Minus таңдау пернесі бірге басылуы тиіс.

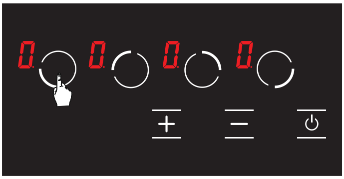

4 сурет

4. Конфорканы таңдау пернесін басу үшін тағы бір рет (FL) басыңыз.

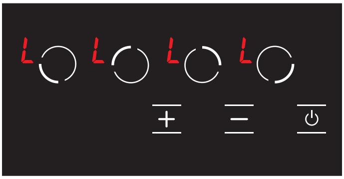

5 сурет

5. Барлық дисплейлер бұғаттауда [L] көрсетеді. Егер конфорка әлі ыстық болса, ескерту ретінде кезекпен [L] және [H] көрінеді.

Балалардан бұғаттауды ашуға арналған блок-схема:

Балалардан бұғаттауды өшіру үшін бір мезгілде (FL) және (-) minus конфорканы таңдау түймешіктерін, содан кейін тек (-) minus() басу қажет. Егер барлық қадамдар дұрыс ретпен және 10 секунд бойы орындалған болса, бұғаттау ашылады, және құрылғы күту режимінде болады. Сіз төменде қадамдық сипаттама табасыз.

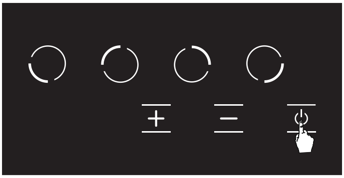

6 сурет

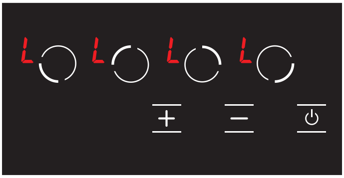

1. Балалардан бұғаттау үшін алдымен құрылғы өшіріліп, қайта қосылуы тиіс. Барлық дисплейлер статикалық [L] көрсетеді. Егер бір конфорка бұрынғыдай ыстық болса, дисплей [L]-дан [H]-қа ауысады. Төмендегі суретпен танысуыңызды сұраймын.

6.1 сурет

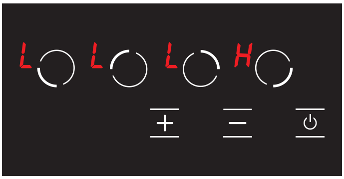

6.2 сурет

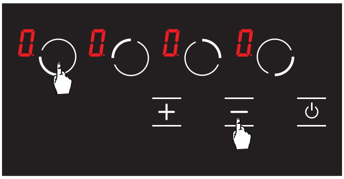

2. Конфорканы (FL) және (-) minus таңдау түймешігін басыңыз.

7 сурет

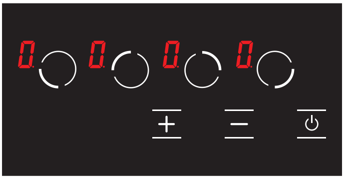

3. Барлық дисплейлердің [0] көрсететіне көз жеткізіңіз. Егер конфоркаәлі ыстық болса, кезекпен [0] және [H] көрінеді.

8 сурет

Аңдатпа: 4 қадам орындалмаса, балалардан бұғаттау тек тамақ әзірлеген сәтте өшеді. Бұл пайдаланушы құрылғыны қайта өшіріп, қосса да, балалардан бұғаттау бұғатталатын білдіреді.

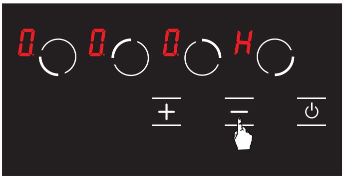

9 сурет

4. (-) minus түймешігін басыңыз. Бұл қадамның дереу 2 қадамнан кейін орындалуы тиіс екенін ұмытпауыңызды сұраймыз. Енді балалардан бұғаттау өшті. Бұл пайдаланушы құрылғыны қайта өшіріп, қосса да, балалардан бұғаттау өшіп тұратынын білдіреді.

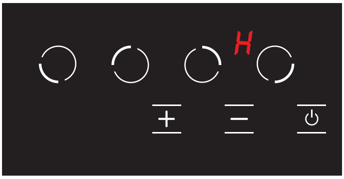

10 сурет

5. Құрылғының өшіп тұрғанына көз жеткізіңіз (күту режимінде).

4. ЭЛЕКТР ҚОСЫЛЫС СХЕМАСЫ

Плитаның электр жүйесін авторландырылған тұлғаның схемаға сәйкес қосуын қамтамасыз етіңіз.

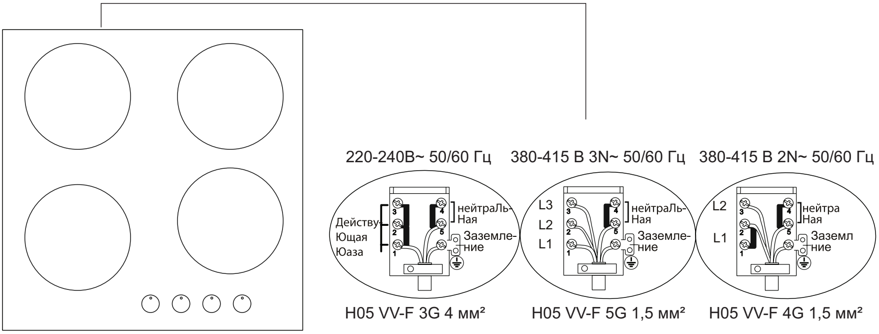

5. МАҢЫЗДЫ ЕСКЕРТУЛЕР

1. Бұл құрылғыны теңшеу шарттары жапсырмада немесе деректері бар кестеде көрсетілген.

2. Бұйымды электр қуаты сәйкес келетін сақтандырғышқа қосу қажет. Қажет болса, монтаждың авторландырылған сервистің орындауына кеңес беріледі.

3. Сіздің құрылғыңыз 220-240В AC/380-415V3N AC 50/60Гц электрін беруге теңшелген.

4. Егер бас электр желісінің параметрлері көрсетілгендерден ерекшеленсе, авторландырылған сервистік орталыққа жолығыңыз.

5. Құрылғының электр қосылыстары электр желісіне тек тиісті жерлендіру жүйесі бар розетка арқылы ғана қосылуы қажет. Егер аспапты орнататын жерде тиісті жерлендіру жүйесі бар розетка болмаса, дереу авторландырылған сервистік орталыққа хабарласыңыз. Өндіруші-фирма ешбір жағдайда аспаптың тиісті жерлендірілмеген қорек жүйесіне қосылысы салдарынан келетін шығын үшін жауап бермейді.

6. Құрылғының штепсельдік ашасы оны жерлердірілген розеткаға оңай қосуға мүмкіндік беретін аралықта болуы тиіс.

7. Құрылғының электр бауын жанғыш бөліктерге жақындатуға болмайды. Сонымен қатар оны үшкір шеттер мен бұрыштардан аулақ ұстаңыз.

8. Күштік бау зақымдалған жағдайда, оны өндіруші немесе сервистік немесе кәсіби маман ауыстыруы тиіс.

9. Электрді дұрыс қоспау Сіздің құрылғыңызға зиян келтіруі мүмкін. Бұл ретте құрылғыға кепілдік шеңберінде қызмет көрсетілмейді. Құрылғының электр қосылысын авторландырылған сервистік персонал орындауы тиіс.

10. Плитаны пайдаланған кезде кейбір бөліктер қызады. Олар ауыстырып-қосқышты өшірген соң біраз уақыт ыстық болып қалуы мүмкін. Балаларды үнемі құрылғыдан аулақ және ересектердің қадағалауымен ұстау қажет. Сақтандыру шамдары жанған кезде плитаның бетіне жанаспаңыз. Плитаны өшіргенде сақтандыру шамдары қауіп төндіретін ыстық бөліктерді көрсете береді (Vitroceran үлгілері).

6. ПЛИТАНЫ ОРНЫНА МОНТАЖДАУ

1. Плитаны төмен қаратып, тегіс бетке орнатыңыз.

2. Плита мен үстел бетінің арасына бөгде заттарды түсірмеу үшін төменгі жақтың шеттеріне бұйыммен бірге берілген мастиканы жағыңыз. Мастиканың шеттерін бұрыштардағы аралықтар толғанша ию керек.

3. Плитаны тағы бір рет аударып, үстел бетіне орнатыңыз.

4. Плитаны қысқыштар мен бұрандаларды қолдана отырып, үстел бетіне бекітіңіз.

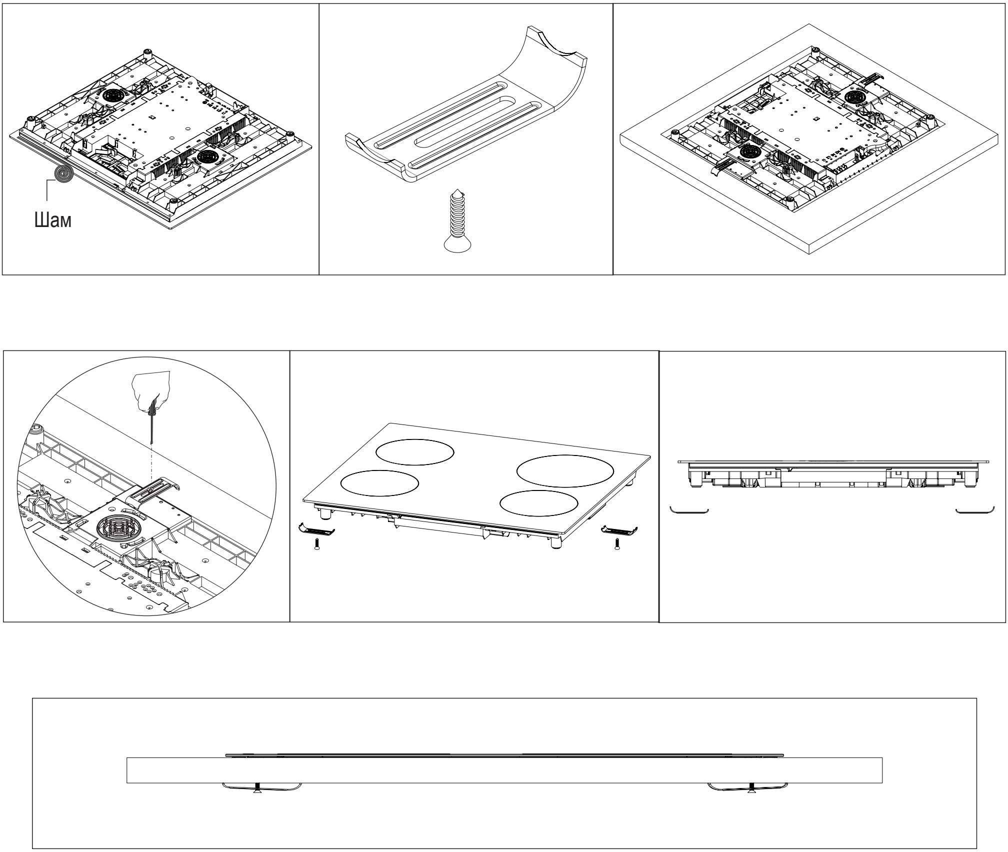

1 сур.

5. Бұйымды тартпалы жәшікте монтаждаған жағдайда оның төменгі жағы қол жетімді болып қалса, оны ағаш сөремен бөліп қою керек.

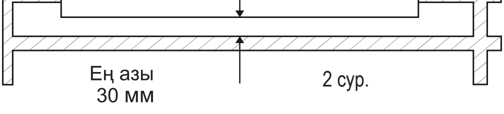

2 сур.

6. Бұйымды шкафта монтаждаған жағдайда, сөрені плитаны шкафтан қоршау үшін жоғарыдағы суретте көрсетілгендей орнату керек. Егер плита кіріктірілген духовкінің үстіне салынса, оның қажеті жоқ.

7. Егер Сіздің аспабыңыз сол немесе оң қабырға қасына салынса, қабырға мен плита арасындағы аралық кем дегенде 50мм болуы тиіс.

7. МОНТАЖДАУ ҮШІН ДҰРЫС ОРЫН

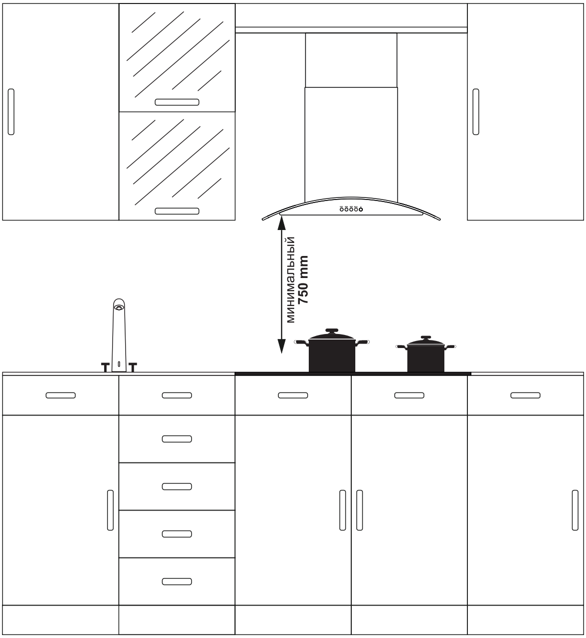

Бұйым дизайны нарықта көп үстел беттеріне сәйкес жасалған. Ас үй қабырғалары немесе жиһаз арасында қауіпсіз аралық қалдыру қажет.

Егер бұйым үстіне тартпалы қалпақ/аспиратор орнатылатын болса, тартпалы қалпақ/аспиратор өндірушісінің монтаждау биіктігіне қатысты талаптарын ұстаныңыз. (ең азы 75 см).

Үстел бетіне плита орнатылатын аралық плитаның монтаждық өлшемдеріне сәйкес болуы керек.

Бұйымды монтаждаған кезде электр жұмыстар бөлігіндегі жергілікті стандарттармен белгіленген ережелерді ұстаныңыз.

8. ПЛИТА ОРНЫНЫҢ ӨЛШЕМДЕРІ МЕН ПЛИТАНЫ ОРНАТУ

Плитаны монтаждағанда және оны үстел бетіне монтаждайтын орынды дайындаған кезде берілген өлшемдерді ұстаныңыз.

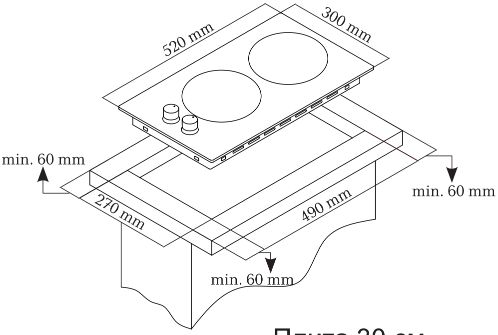

Плита 30 см

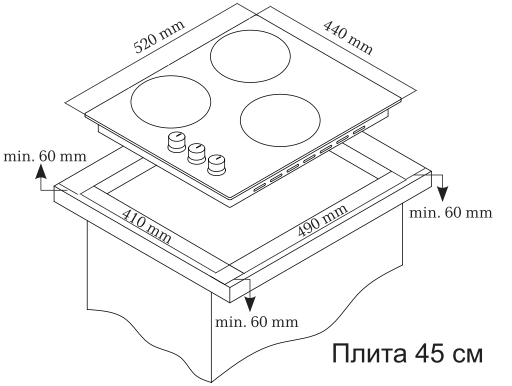

Плита 45 см

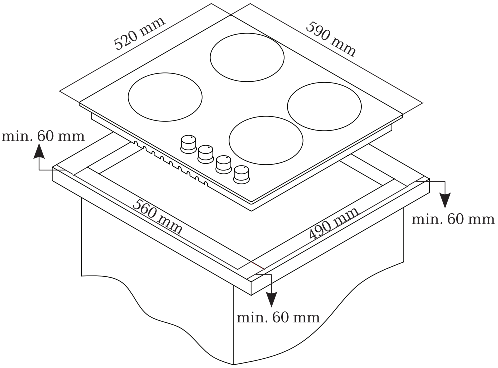

Плита 60 см

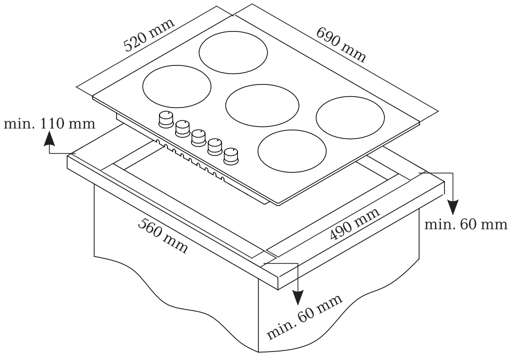

Плита 70 см

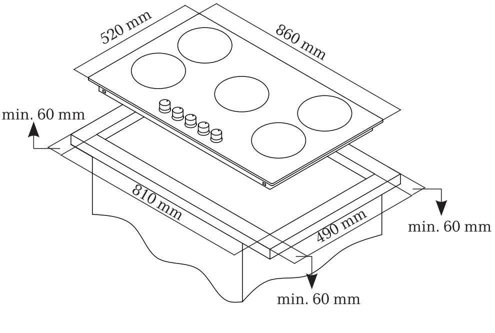

Плита 90 см

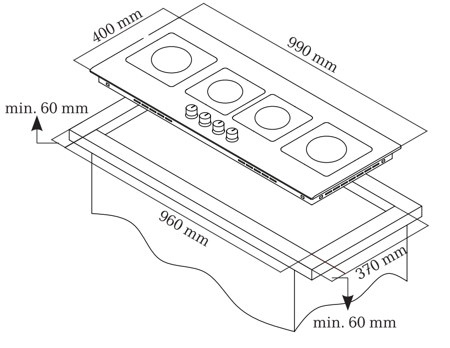

Плита 100 см

9. ПЛИТАНЫ ПАЙДАЛАНУ

Шағын қыздырғыштарды қолдану

Электр плиталарын басқару панеліндегі түймешікті қажетті деңгейге бұрып отырып қосуға болады. Плитаның деңгейге байланысты қуаты төмендегі кестеде келтірілген.

10. ЭЛЕКТР ҚЫЗДЫРҒЫШ ҚУАТЫНЫҢ ӨЛШЕМІ

	1 ДЕҢГЕЙ	2 ДЕҢГЕЙ	3 ДЕҢГЕЙ	4 ДЕҢГЕЙ	5 ДЕҢГЕЙ	6 ДЕҢГЕЙ	7 ДЕҢГЕЙ	8 ДЕҢГЕЙ	9 ДЕҢГЕЙ	MAX
Ø140mm Комутатор	130 Вт	206 Вт	350 Вт	500 Вт	850 Вт	1200 Вт	---	---	---	---
Ø180mm Комутатор	180 Вт	470 Вт	790 Вт	850 Вт	1230 Вт	1700 Вт	---	---	---	---
Ø180mm Регулятор	1800 Вт	1800 Вт	1800 Вт	1800 Вт	1800 Вт	1800 Вт	1800 Вт	1800 Вт	1800 Вт	---

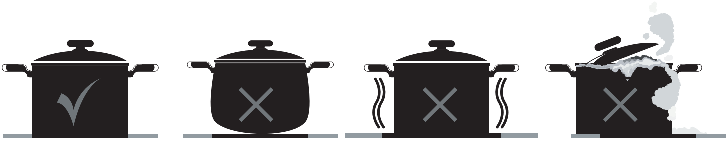

Иә Жоқ Жоқ Жоқ

11. ТЕХНИКАЛЫҚ ҚЫЗМЕТ ПЕН ТАЗАЛАУ

Техникалық қызмет немесе тазалауды бастамас бұрын алдымен розеткадан плитаға электрдің келуін қамтамасыз ететін штепсельдік ашаны суырып алыңыз. Егер плита ыстық болса, оның суығанын күтіңіз.

1. Плитаның өміршеңдігі мен үнемділігін қамтамасыз ету үшін оны ұдайы тазалап, техникалық қызмет көрсету қажет.

2. Плитаны тазалау үшін қатқыл қылшақ, сым сіңіргіш немесе пышақ сияқты қатты заттар қолданбаңыз. Абразивті, сызғыш заттар, қшықылдар немесе жуу құралдарын қолдануға болмайды.

3. Плитаның бөліктерін сабынды матамен сүртіп, сумен шайыңыз, содан кейін жұмсақ шүберекпен мұқият кептіріңіз.

4. Шыны беттерді шыны тазалауға арналған құралдармен тазалаңыз. Шыны беттердегі сызаттар жарыққа себепші болады, сондықтан оны тазалау үшін абразивті тазалау құралдары немесе үшкір металл қырғыштар қолданбаңыз.
5. Плитаны булы тазартқыштармен тазартпаңыз.
6. Плитаны тазалау үшін ешқашан қышқыл, еріткіш және керосин, басқа да жанғыш заттар қолданбаңыз.
7. Плитаның қандай да бір бөліктерін ыдыс жуу мәшинесінде жумаңыз.
8. Плитаны төгілген сірке суы, лимон шырыны, тұз, кола мен басқа да қышқыл әрі сілтілі заттардан тезірек тазартып отырыңыз.
9. Уақыт өте келе плита түймешіктерінің бұралуы қиын немесе мүлде бұралмай қалуы мүмкін, ондайда оларды ауыстыру керек. Түймешіктерді тек авторландырылған сервис қана ауыстыруы тиіс.

12. ҚИЫНДЫҚТАР МЕН ОЛАРДЫ РЕТТЕУ БОЙЫНША КЕҢЕСТЕР

Техникалық сервисті шақырмас бұрын, қиындықтардың алдын алу үшін мынадай кеңестерді қолданып көріңіз.

Егер плита жұмыс істемесе;

- Электр баудың штепсельдік ашасының розеткаға салынғанын тексеріп алыңыз.
- Қауіпсіз тәсілдермен желіде электрдің барын тексеріңіз.
- Сақтандырғыштарды тексеріңіз.
- Электр баудың зақымдарының бар-жоғын тексеріңіз.

13. ЭКОЛОГИЯЛЫҚ ТАЛАПТАРҒА СӘЙКЕС ПАЙДАҒА АСЫРУ

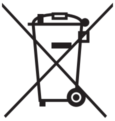

1. Орамды қоршаған ортаны қорғау бойынша талаптарлы ескере отырып пайдаға асырыңыз.
2. Бұл құрылғы қолданылған электр және электронды құрылғыларды пайдаға асыру бойынша ЕС 2012/19/EU директивасының талаптарына сәйкес таңбаланған (электр және электронды құрылғыларды пайдаға асыру -WEEE). Мұнда Еуропа одағының барлық елдерінде қолданылатын пайдаланылған құрылғыларды қайтару және қайта өңдеу бойынша талаптар көрсетілген.

14. ОРАМ ТУРАЛЫ АҚПАРАТ

Қаптама қоршаған ортаны қорғаудың жергілікті нормативтер мен ережелерге сәйкес, қайта өңдеуге жататын материалдардан жасалған.

Орам материалдарын тұрмыстық немесе басқа қалдықтармен пайдаға асырмаңыз. Оларды жергілікті билік анықтаған орам материалдарын жинайтын жерге тапсырыңыз.

7. КЕПІЛДІК

Біз осы электрлік кірістірілетін әзірлеу беттері сатып алу күнінен бастап 3 жыл кепілдік береміз. Егер сіз бұйымды осы нұсқаулыққа сай қолдансаңыз, бірақ бұзылу бәрібір орын алса, ең жақын сервистік орталыққа хабарласыңыз.

Кепілдік бойынша қызмет көрсетілуі үшін сатушы сату кезінде міндетті түрде толтыруы керек кепілдік талонымен бірге тұрмыстық құрылғыны сатып алу чегін беру керек. Кепілдік талонын толтыруды талап етіңіз. Әйтпесе, кепілдік бойынша міндеттемелер жарамсыз болады.

Келесі жағдайларда кепілдік қолданылмайды:

- Осы нұсқаулықта немесе кепілдік талонында көрсетілген талаптар бұзылған.
- Электрлік кірістірілетін әзірлеу беттері өндірістік мақсаттарда қолданылған.
- Кепілдік мерзімі біткен.
- Сапалы емес орнату, дұрыс емес қолдану орын алды.
- Электрлік кірістірілетін әзірлеу беттері өкілетті емес сервистік бекетте жөндеуден өткен немесе жөндеу кезінде басқа өндірушінің қосалқы бөлшектері қолданылған. Кепілдік мерзімі біткеннен кейін барлық регламенттік жұмыстар, жөндеу және қосалқы бөлшектерді ауыстыру ақылы болып табылады.

Бұйымды пайдалану мерзімі — 7 жыл.

ISO9001 : 2000

Бұйым еуропалық стандарттарға сай өндірілген және сертификаттаудан өткізілген.

Бұл нұсқаулық тұрмыстық кірістірілетін электрлік кірістірілетін әзірлеу беттері:

PE-453BL, PE-603WH.

Құрметті сатып алушы,

“MBS” сауда белгісінің өнімін таңдағаныңыз үшін рақмет.

Өндіруші

SERSIM DAYANIKLI TUKETIM MALLARI SAN. VE TIC. KOLL. STI.

(СЕРСИМ ДАЙАНИКЛИ ТЮКЕТИМ МАЛЛАРИ САН. ВЕ ТИК. КОЛЛ. СТИ.).

АДРЕС: СЕРБЕСТ БЁЛГЕ 12. КАДДЕ № 18, МЕЛИКГАЗИ, КАЙСЕРИ, ТҮРКИЯ.

МБС СТАРС ГРУП АГ ҮШІН.

Импорттаушы

ООО «Развитие».

Митрофаньевское шоссе, дом 29, лит. П, пом. 16, 196084, Санкт-Петербург, Россия.

Модель	**PE-603WH**	**PE-453BL**
Страна изготовления	Турция	
Технические характеристики		
Материал	металл / стекло	металл / стекло
Цвет	белый	черный
Количество конфорок	4	3
	1,2 КВт (2 шт)	1,2 КВт (2 шт)
	1,8 КВт (2 шт)	1,8 КВт (1 шт)
Питание от сети	220-240В, AC 50/60ГЦ	
Мощность подключения	6 КВт	4,2 КВт
Сила тока	27,5 А	19 А
Класс энергопотребления	A	
Класс защиты от поражения электрическим током	1	
Соответствует требованиям ТР РС	016/2011, 004/2011, 020/2011	
Вес нетто/брутто	7,5 / 8,6 кг	5,7 / 6,5 кг
Размер коробки	635 x 170 x 615 мм	485 x 100 x 575 мм
Гарантия	36 месяцев	
Срок службы	7 лет	

Изделие требуется устанавливать в соответствии с инструкцией об эксплуатации. Использование изделия допускается только в проветриваемом помещении. В случае неправильной эксплуатации изделия возможно возникновение пожара и/или взрыва, термического и/или электрического поражения.

CE ISO9001 : 2000 EAC